מבנה מגורים-קיבוץ רביד
רשימת אלומניום

א.1 – חלון חדרי שינה
א.2 – חלון במקלחות
א.3 – חלון (ויטרינה) בחדר מגורים ראשי–מבנה 1+2
א.4 – חלון מטבח ראשי מבנה 1+2
א.5 – חלון אלומניום בממ"ד
א.6 – ויטרינה בפינות משפחה מבנה 1+2
א.7 – חלונות במבואת הכניסה מבנה 1+2
א.8 – דלת יציאה מהחדר כביסה
א.9 – דלתות יציאה לחדר כביסה מבנה 1+2

לצורך ביצוע המסגרות יש למדוד ולתאם
את הייצור למצב הבנוי בשטח.

הכמויות והמידות הן לאינדיקציה
כמויות ומידות סופיות ילקחו ע"י המבצע מהבנין
כנ"ל מ"ר מעקות

כל הברגים הגלויים לחוץ המבנה יהיו מנרוסטה

כיוון פתיחת דלתות לאינדיקציה בלבד, יש לבצע ע"פ
תכנית אדריכלות.

כל פריטי המסגרות בחדרי חברת החשמל יש לבצע לפי חוברת
פרטים של חברת החשמל.

בעובי קירות עד 45 ס"מ המשקוף יכסה את כל דופן המשקוף

תפוצה

מהדורה	יועץ / תאריך	יועץ בטיחות	יועץ חשמל	אדריכלות	ניהול פרוייקט	יזם
0	3.5.2020			x1	x1	x1

בר לוי דיין אדריכלים ומתכנני ערים
עדן בר, ענת לוי בר, שחר דיין, אפרת אלון
דרויאנוב 5 (בית כלל) תל-אביב 6314305 www.brlv.co.il
טל' 03-6200730 פקס 03-6290514 מייל brlv@brlv.co.il

CERTIFIED QMS SI ISO 9001: 2008
THE STANDARDS INSTITUTION OF ISRAEL

לעיון:	למכרז:	לתאום:	לביצוע:	שם הקובץ:	מהדורה:
	✓			609-ALUMINIUM	0

תאריך עדכון 03-05-2020

מספר	א/1
מיקום	חלון חדר שינה
תאור גרפי	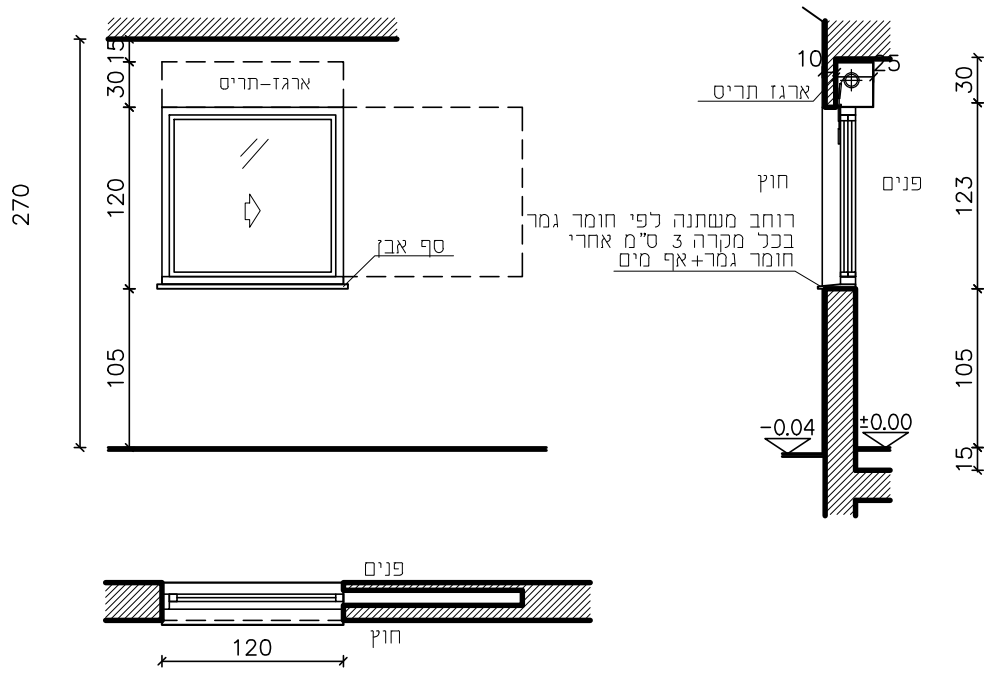
פרט	
מידות	120X120+35
תאור	חלון הזזה לתוך כיס דגם קליל 7000 או ש"ע+תריס חשמלי ארגז תריס מדגם "מונובלוק 30" ,מקורי של היצרן ,כולל בידוד אקוסטי. רפרפת תריס אור גמר האלומניום בצבע טבעי / צבע RAL. יתואם עם אדריכל
פרזול ואיטום	כל אביזרי הפירזול – אביזרים מקוריים של חברת קליל האביזרים יכללו פרט שולב, מברשות איטום בכל ההיקף ובין הכנפיים, הזכוכית תקובע עם אטם EPDM לפרופיל הכנף גוון לפי גמר האלומניום, גומיות בצבע שחור, אטמים לפי ת"י 1542–1 יש להתקין את כל האביזרים של פרופילי האלומיניום : מברשות, אטמי פרצים ומובילי כנף , פקק ניקוז עם דלתית וכו', נעילה ב–3 נק' לפחות בארגזי התריס יבוצע בידוד תרמי פנימי עם צמר זכוכית בצפיפות של 24 ק"ג/מ"ק–בעובי "1 , תחום בחלקו הפנימי עם לוח גבס.
גמר	HOLD
זיגוג	4+6+4 מחוסם שני צדדים זיגוג לפי דרישות ת"י 1099 על חלקיו. זכוכית בידודית

כמות	מרתף 1–	ק"ק	קומה 1	קומה 2	קומה 3	קומה 4	קומה גג	סה"כ
		25						25

הערות	יש לבצע מסילת הכנה לרשת נגד זבובים המידות הסופיות לאחר מדידת מצב קיים בשטח ואישור האדריכל פרופילים והלבשות לפי הדגם כל עבודות האלומיניום יבוצעו לפי תקן ישראלי, עפ"י הוראות היצרן ועפ"י המפרט הכללי לעבודות בניין (האוגדן הכחול)
תאריך עדכון	

מספר	א/2
מיקום	חלון מקלחת
תאור גרפי	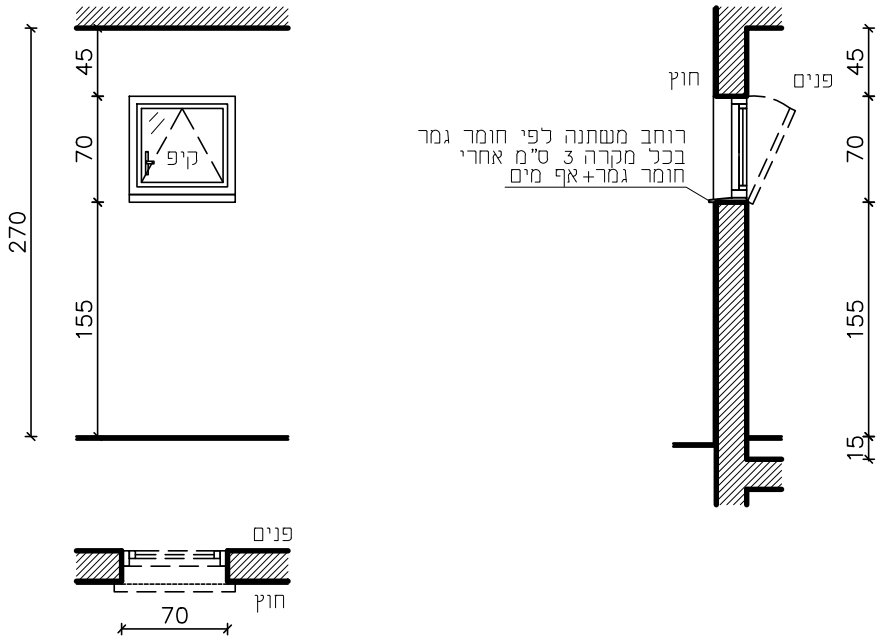
פרט	
מידות	70×70
תאור	חלון קייפ מדגם קליל HOLD ידית תותקן בצד ב-2\1 גובה אגף החלון. גמר האלומניום בצבע טבעי / צבע RAL. יתואם עם אדריכל
פרזול ואיטום	כל אביזרי הפירזול – אביזרים מקוריים של חברת קליל האביזרים יכללו פרט שולב, מברשות איטום בכל היקף ובין הכנפיים, הזכוכית תקובע עם אטם EPDM לפרופיל הכנף גוון לפי גמר האלומניום, גומיות בצבע שחור, אטמים לפי ת"י 1542-1 יש להתקין את כל האביזרים של פרופילי האלומיניום: מברשות, אטמי פרצים ומובילי כנף , פקק ניקוז עם דלתית וכו', נעילה ב-3 נק' לפחות
גמר	HOLD
זיגוג	4+6+4 מחוסם שני צדדים זיגוג לפי דרישות ת"י 1099 על חלקיו. זכוכית בידודית

כמות

מרתף 1-	ק"ק	קומה 1	קומה 2	קומה 3	קומה 4	קומה גג	סה"כ
	16						16

הערות	יש לבצע הכנה לרשת נגד זבובים המידות הסופיות לאחר מדידת מצב קיים בשטח ואישור האדריכל פרופילים והלבשות לפי הדגם כל עבודות האלומיניום יבוצעו לפי תקן ישראלי, עפ"י הוראות היצרן ועפ"י המפרט הכללי לעבודות בניין (האוגדן הכחול)
תאריך עדכון	

מספר	א/3
מיקום	חלון חדר מגורים מבנה 1
תאור גרפי	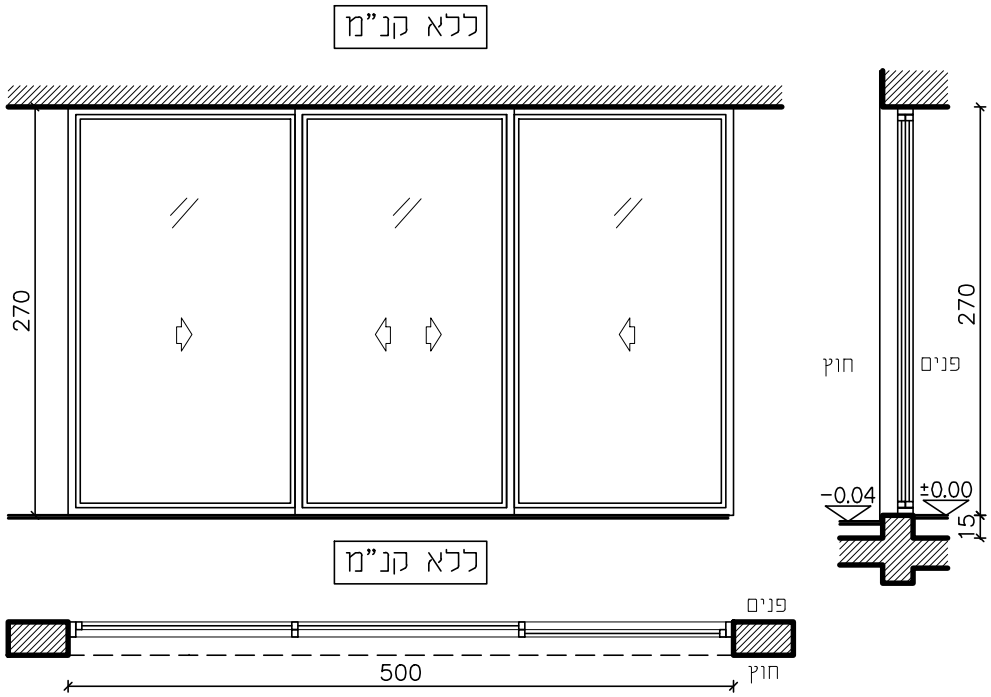
פרט	
מידות	500×270
תאור	חלון הדזה דו-כנפי דגם קליל 7000 או ש"ע גמר האלומניום בצבע טבעי / צבע RAL. יתואם עם אדריכל
פרזול ואיטום	כל אביזרי הפירזול - אביזרים מקוריים של חברת קליל האביזרים יכללו פרט שולב, מברשות איטום בכל ההיקף ובין הכנפיים, הזכוכית תקובע עם אטם EPDM לפרופיל הכנף גוון לפי גמר האלומניום, גומיות בצבע שחור, אטמים לפי ת"י 1542-1 יש להתקין את כל האביזרים של פרופילי האלומיניום: מברשות, אטמי פרצים ומובילי כנף , פקק ניקוז עם דלתית וכו', נעילה ב-3 נק' לפחות
גמר	HOLD
זיגוג	4+6+4 מחוסם שני צדדים זיגוג לפי דרישות ת"י 1099 על חלקיו. זכוכית בידודית

כמות

מרתף 1-	ק"ק	קומה 1	קומה 2	קומה 3	קומה 4	קומה גג	סה"כ
	4						4

הערות	יש לבצע מסילת הכנה לרשת נגד זבובים המידות הסופיות לאחר מדידת מצב קיים בשטח ואישור האדריכל פרופילים והלבשות לפי הדגם כל עבודות האלומיניום יבוצעו לפי תקן ישראלי, עפ"י הוראות היצרן ועפ"י המפרט הכללי לעבודות בניין (האוגדן הכחול)
תאריך עדכון	

מספר	א/4
מיקום	חלון מטבח ראשי מבנה 1
תאור גרפי	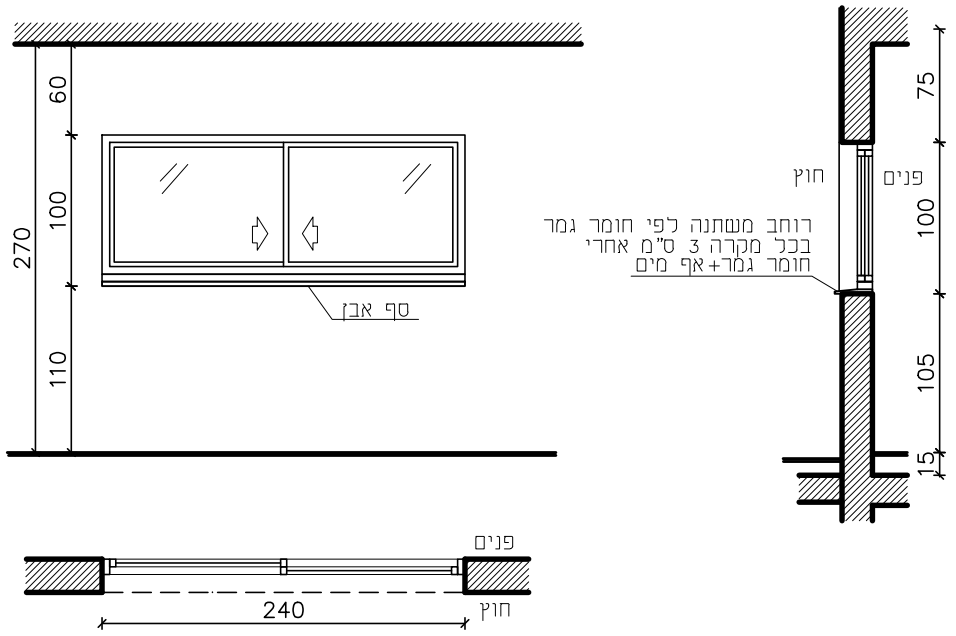
פרט	
מידות	240×100
תאור	חלון הזזה דו-כנפי דגם קליל 7000 או ש"ע גמר האלומיניום בצבע טבעי / צבע RAL. יתואם עם אדריכל
פרזול ואיטום	כל אביזרי הפירזול - אביזרים מקוריים של חברת קליל האביזרים יכללו פרט שולב, מברשות איטום בכל ההיקף ובין הכנפיים, הזכוכית תקובע עם אטם EPDM לפרופיל הכנף גוון לפי גמר האלומיניום, גומיות בצבע שחור, אטמים לפי ת"י 1542-1 יש להתקין את כל האביזרים של פרופילי האלומיניום: מברשות, אטמי פרצים ומובילי כנף , פקק ניקוז עם דלתית וכו', נעילה ב-3 נק' לפחות
גמר	HOLD
זיגוג	4+6+4 מחוסם שני צדדים זיגוג לפי דרישות ת"י 1099 על חלקיו. זכוכית בידודית

כמות

מרתף 1-	ק"ק	קומה 1	קומה 2	קומה 3	קומה 4	קומה גג	סה"כ
	2						2

הערות	יש לבצע מסילת הכנה לרשת נגד זבובים המידות הסופיות לאחר מדידת מצב קיים בשטח ואישור האדריכל פרופילים והלבשות לפי הדגם כל עבודות האלומיניום יבוצעו לפי תקן ישראלי, עפ"י הוראות היצרן ועפ"י המפרט הכללי לעבודות בניין (האוגדן הכחול)
תאריך עדכון	

מספר	א/5
מיקום	חלון מרחב מוגן קומתי
תאור גרפי	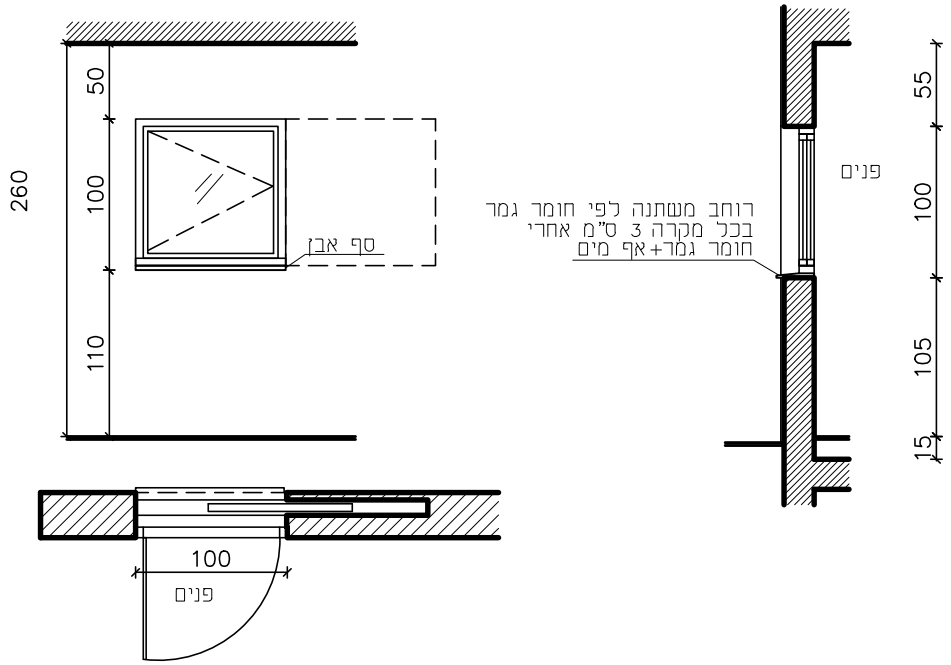
פרט	
מידות	100×100
תאור	חלון ציר פתיחה פנימה דגם קליל 4500 או ש"ע באישור מראש מגביל פתיחה לכנף החלון בחלון תבוצע הכנה לרשת נגד יתושים גמר האלומיניום בצבע טבעי / צבע RAL. יתואם עם אדריכל
פרזול ואיטום	כל אביזרי הפירזול – אביזרים מקוריים של חברת קליל האביזרים יכללו פרט שולב, מברשות איטום בכל ההיקף ובין הכנפיים, הזכוכית תקובע עם אטם EPDM לפרופיל הכנף גוון לפי גמר האלומניום, גומיות בצבע שחור, אטמים לפי ת"י 1542–1 יש להתקין את כל האביזרים של פרופילי האלומיניום: מברשות, אטמי פרצים ומובילי כנף , פקק ניקוז עם דלתית וכו', נעילה ב–3 נק' לפחות
גמר	HOLD
זיגוג	4+6+4 מחוסם שני צדדים זיגוג לפי דרישות ת"י 1099 על חלקיו. זכוכית בידודית
כמות	מרתף 1– / ק"ק / קומה 1 / קומה 2 / קומה 3 / קומה 4 / קומה גג / סה"כ 2 / 2
הערות	יש לבצע הכנה לרשת נגד זבובים המידות הסופיות לאחר מדידת מצב קיים בשטח ואישור האדריכל פרופילים והלבשות לפי הדגם כל עבודות האלומיניום יבוצעו לפי תקן ישראלי, עפ"י הוראות היצרן ועפ"י המפרט הכללי לעבודות בניין (האוגדן הכחול)
תאריך עדכון	

מספר	א/6
מיקום	ויטרינה פינות משפחה מבנה 1
תאור גרפי	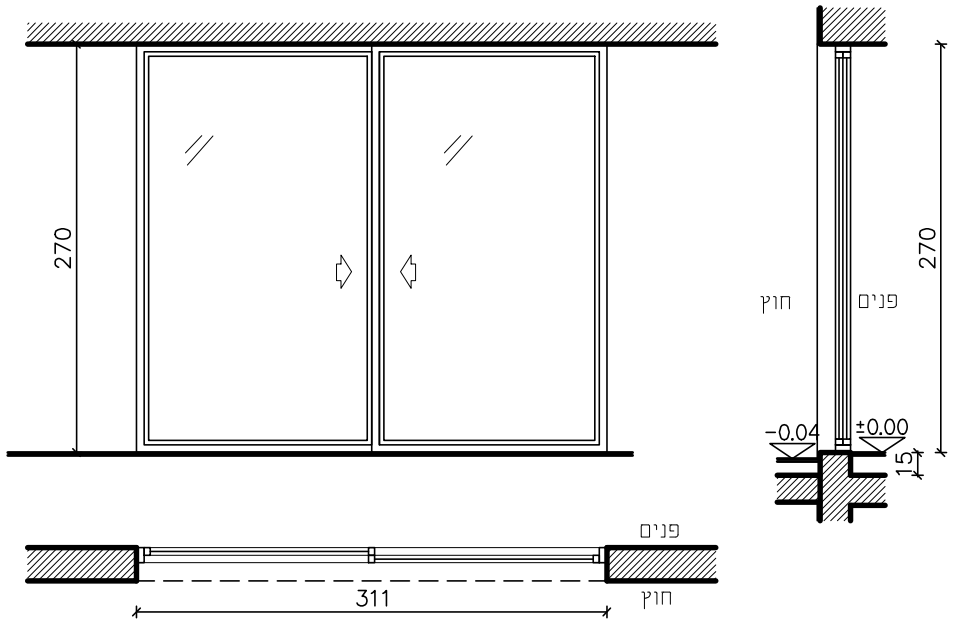
פרט	
מידות	311×270
תאור	חלון הזזה דו-כנפי דגם קליל 7000 או ש"ע גמר האלומניום בצבע טבעי / צבע RAL. יתואם עם אדריכל
פרזול ואיטום	כל אביזרי הפירזול – אביזרים מקוריים של חברת קליל האביזרים יכללו פרט שולב, מברשות איטום בכל היקף ובין הכנפיים, הזכוכית תקובע עם אטם EPDM לפרופיל הכנף גוון לפי גמר האלומניום, גומיות בצבע שחור, אטמים לפי ת"י 1542-1 יש להתקין את כל האביזרים של פרופילי האלומיניום: מברשות, אטמי פרצים ומובילי כנף , פקק ניקוז עם דלתית וכו', נעילה ב-3 נק' לפחות
גמר	HOLD
זיגוג	4+6+4 מחוסם שני צדדים זיגוג לפי דרישות ת"י 1099 על חלקיו. זכוכית בידודית

כמות

מרתף 1-	ק"ק	קומה 1	קומה 2	קומה 3	קומה 4	קומה גג	סה"כ
	4						4

הערות	יש לבצע מסילת הכנה לרשת נגד זבובים המידות הסופיות לאחר מדידת מצב קיים בשטח ואישור האדריכל פרופילים והלבשות לפי הדגם כל עבודות האלומיניום יבוצעו לפי תקן ישראלי, עפ"י הוראות היצרן ועפ"י המפרט הכללי לעבודות בניין (האוגדן הכחול)
תאריך עדכון	

מספר	א/7
מיקום	חלון מבואת כניסה במבנה 1
תאור גרפי	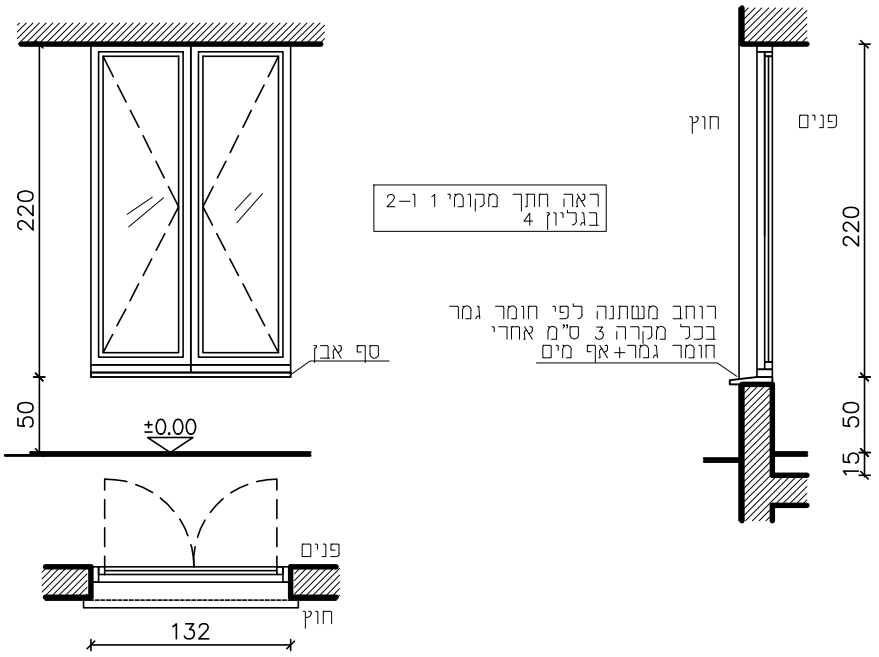
פרט	
מידות	132×220
תאור	חלון ציר פתיחה פנימה דגם קליל 4500 או ש"ע באישור מראש מגביל פתיחה לכנף החלון בחלון תבוצע הכנה לרשת נגד יתושים גמר האלומיניום בצבע טבעי / צבע RAL. יתואם עם אדריכל
פרזול ואיטום	כל אביזרי הפירזול – אביזרים מקוריים של חברת קליל האביזרים יכללו פרט שולב, מברשות איטום בכל היקף ובין הכנפיים, הזכוכית תקובע עם אטם EPDM לפרופיל הכנף גוון לפי גמר האלומניום, גומיות בצבע שחור, אטמים לפי ת"י 1542-1 יש להתקין את כל האביזרים של פרופילי האלומיניום: מברשות, אטמי פרצים ומובילי כנף , פקק ניקוז עם דלתית וכו', נעילה ב-3 נק' לפחות
גמר	HOLD
זיגוג	4+6+4 מחוסם שני צדדים זיגוג לפי דרישות ת"י 1099 על חלקיו. זכוכית בידודית

כמות	מרתף 1-	ק"ק	קומה 1	קומה 2	קומה 3	קומה 4	קומה גג	סה"כ
		8						8

הערות	יש לבצע הכנה לרשת נגד זבובים המידות הסופיות לאחר מדידת מצב קיים בשטח ואישור האדריכל פרופילים והלבשות לפי הדגם כל עבודות האלומיניום יבוצעו לפי תקן ישראלי, עפ"י הוראות היצרן ועפ"י המפרט הכללי לעבודות בניין (האוגדן הכחול)
תאריך עדכון	

מספר	א/8
מיקום	דלתות יציאה לחדר כביסה
תאור גרפי	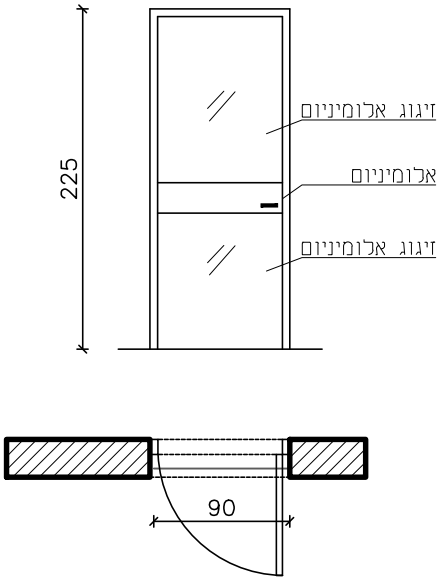
פרט	
מידות	90X225
תאור	פתיחה רגילה כיוון פתיחה לפי תוכנית אדריכלות–דגם HOLD של קליל גמר האלומניום בצבע טבעי / צבע RAL. יתואם עם אדריכל
פרזול ואיטום	ידית,מנעול תחתון,סטופר כל אביזרי הפירזול – אביזרים מקוריים של חברת קליל האביזרים יכללו פרט שולב, מברשות איטום בכל ההיקף ובין הכנפיים, הזכוכית תקובע עם אטם EPDM לפרופיל הכנף גוון לפי גמר האלומניום, גומיות בצבע שחור, אטמים לפי ת"י 1542–1 יש להתקין את כל האביזרים של פרופילי האלומיניום : מברשות, אטמי פרצים ומובילי כנף , פקק ניקוז עם דלתית וכו', נעילה ב–3 נק' לפחות
גמר	HOLD
זיגוג	4+6+4 מחוסם שני צדדים זיגוג לפי דרישות ת"י 1099 על חלקיו. זכוכית בידודית

כמות

מרתף 1–	ק"ק	קומה 1	קומה 2	קומה 3	קומה 4	קומה גג	סה"כ
	1						1

הערות	המידות הסופיות לאחר מדידת מצב קיים בשטח ואישור האדריכל פרופילים והלבשות לפי הדגם כל עבודות האלומיניום יבוצעו לפי תקן ישראלי, עפ"י הוראות היצרן ועפ"י המפרט הכללי לעבודות בניין (האוגדן הכחול)
תאריך עדכון	

מספר	א/9
מיקום	דלתות כניסה משניות
תאור גרפי	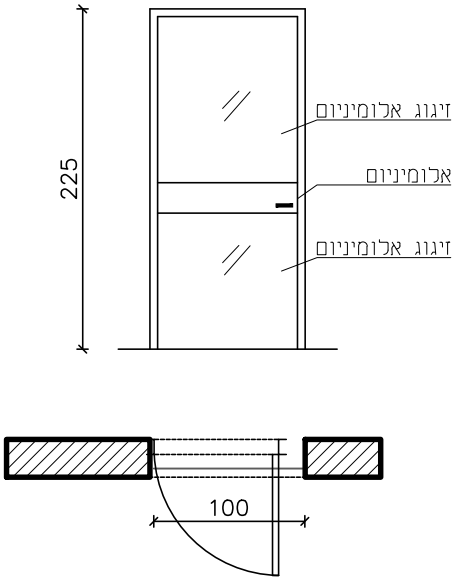
פרט	
מידות	90X225
תאור	פתיחה רגילה כיוון פתיחה לפי תוכנית אדריכלות–דגם HOLD של קליל גמר האלומניום בצבע טבעי / צבע RAL. יתואם עם אדריכל
פרזול ואיטום	ידית,מנעול תחתון,סטופר כל אביזרי הפירזול – אביזרים מקוריים של חברת קליל האביזרים יכללו פרט שולב, מברשות איטום בכל ההיקף ובין הכנפיים, הזכוכית תקובע עם אטם EPDM לפרופיל הכנף גוון לפי גמר האלומניום, גומיות בצבע שחור, אטמים לפי ת"י 1542–1 יש להתקין את כל האביזרים של פרופילי האלומיניום : מברשות, אטמי פרצים ומובילי כנף , פקק ניקוז עם דלתית וכו', נעילה ב–3 נק' לפחות
גמר	HOLD
זיגוג	4+6+4 מחוסם שני צדדים זיגוג לפי דרישות ת"י 1099 על חלקיו. זכוכית בידודית

כמות

מרתף 1–	ק"ק	קומה 1	קומה 2	קומה 3	קומה 4	קומה גג	סה"כ
	4						4

הערות	המידות הסופיות לאחר מדידת מצב קיים בשטח ואישור האדריכל פרופילים והלבשות לפי הדגם כל עבודות האלומיניום יבוצעו לפי תקן ישראלי, עפ"י הוראות היצרן ועפ"י המפרט הכללי לעבודות בניין (האוגדן הכחול)
תאריך עדכון	